Manual de Instruções para Tomada de Cais
304EL-B Marinco

Em caso dúvidas na instalação após a leitura do manual, favor entrar em contato com nosso departamento técnico através do telefone ou email:

- **(11) 3477-5655**
- **email: atendimento@marineoffice.com.br**

Horários de atendimento:

Segunda-feira à quinta-feira: 8h – 18h

Sexta-feira: 8h – 17h

Rua Anhaia 982, Bom Retiro – SP

www.marineoffice.com.br

Especificações

Rev: 01

Tomada de cais, não metálica
30A, 125V

Produto: 304EL-B

Item:	Tomada de cais, não metálica com trava.
Classificacão:	30 amperes, 125 volts.
Materiais:	Tampa e moldura em poliéster com fibra de vidro. Carcaça do plugue em Nylon com CTI maior que 600 volts. Contatos e terminais em latão niquelado. Invólucro traseiro em poliéster com classificação de inflamabilidade UL de 94V-0.
Terminais:	Tipo grampo. Parafuso Nº. 10 do terminal aceita fio até 8 AWG.
Invólucro:	Fornecido. Has integral strain relief for oval jacketed cable. Cable exits at right angle to enclosure in any of 8 positions.
Lâminas:	Latão sólido com esperssura de 1,8mm.
Parafusos de montagem:	Não fornecidos. Parafuso phillips Nº. 8 recomendado. Três furos de montagem de 4mm (0,16") de diâmetro.
Junta de montagem:	Neoprene sólico de espessura de 1,6mm.
Fechamento da tampa:	Pressão de fechamento. Fornece vedação meteorológica quando usado com cabos com rosca ou com o sistema da própria tampa Easy Lock™.
Certificados:	Classificação Marinha UL Marine , Arquivo E57672 Certificado CSA , Arquivo LR81290 Cumpre com os padrões da ABYC e da Guarda Costeira Americana.

Dimensões:

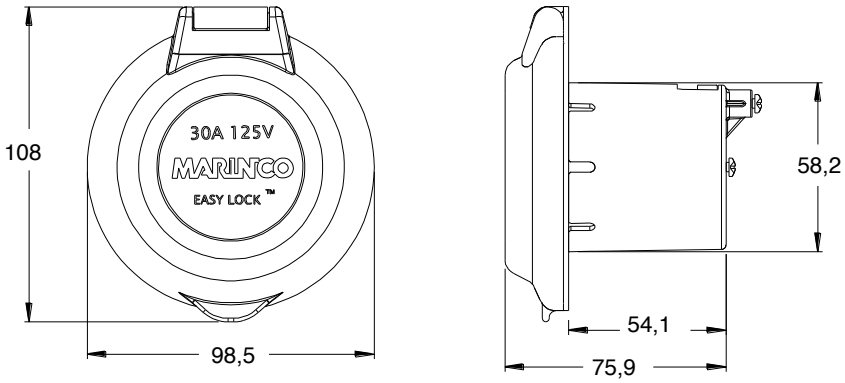

Instruções de Montagem Tomada de Cais 304EL-B

Tomada de Cais 30 Amp, 125 Volt

ATENÇÃO

Para evitar eletrocussão, certifique-se que a tomada não esteja conectada a fonte de energia antes de instala-la. O não cumprimento das instruções a seguir pode causar falha elétrica ou incêndio.

1. Faça uma abertura no casco de diâmetro 2 3/4" com uma serra de copo.
2. Coloque a tomada na abertura,marque e fure os orifícios de montagem cm uma broca de diâmetro 1/8" .
3. Passe os fios internos 10 AWG através da abertura.
4. Deslize a junta ao longo do fio.
5. Insira o fio através do invólucro traseiro e deixe o grampo interno solto.
6. Afrouxe os parafusos dos terminais.
7. Fio condutor de ½". **Certifique-se de que o fio esteja limpo e não corroído**.
   Se necessário, corte o fio até que a parte limpa do condutor fique descoberta. Não solde as extermidades do fio. Insira os fios e aperte o parafuso dos terminais com um torque de 1,5-2,20 Nm. Certifique-se de que não há isolamento de fio em nenhum terminal.
   Nota: Os terminais são codificados em cores para combinar com os fios.
   Verde Terra do equipamento
   Branco Neutro
   Preto Fase (125 Volt)

8. Posicione o invólucro traseiro contra a tomada, aperte o grampo e parafusos, e feche-o com o parafuso central.
9. Posicione a junta e monte a tomada com parafuso de cabeça redonda #8.

Nota:

1. A instalação de tomadas de energia de casco por construtores de embarcações exige a conformidade com os Regulamentos Federais que abrangem os Sistemas Elétricos , 33 CFR 183, Subparte 1, bem como os padrões da National Fire Protection Assn., NFPA 302 , Capítulo 8 e o Conselho Americano de Barcos e Iates os padrões e práticas recomendadas para pequenas embarcações, projeto E-11.
2. Todas as entradas de energia abrangidas por esta instrução estão equipadas com terminais de parafuso de compressão , que são adequados para uso com fio encalhado , conforme o parágrafo 183.425 (a) da 33CFR Parte 183.
3. Esta entrada é fornecida com um gabinete de segurança traseira, que fornece alívio de tensão integral e proteção de terminais energizados . Não é necessário nenhum gabinete adicional.

MARINCO